SCIRA JAPAN

第73回全日本スナイプ級ヨット選手権大会

共同主催　（一社）日本スナイプ協会　関西スナイプ協会
公　　認　(公財）日本セーリング連盟 [公認番号 2020-21]
協　　力　和歌山県セーリング連盟　関西学生ヨット連盟
NPO 法人和歌山セーリングクラブ
大会期間　2020 年 11 月 12 日（木）～ 11 月 15 日（日）
開 催 地　和歌山セーリングセンター

レース公示（ Notice of Race ）

略語

【SP】レース委員会、またはテクニカル委員会が審問なしに標準ペナルティを適用することができる規則を意味する。これは規則 63.1 および A5 を変更している。当該委員会はその規則の違反を抗議することもでき、その場合には審問を経てプロテスト委員会の裁量ペナルティが決定される。

【NP】艇による抗議の根拠とはならないことを意味する。これは RRS60.1（a）を変更している。

1.　規則

1.1　本大会は、「セーリング競技規則 2017-2020」(以下「RRS」という)に定義された規則を適用する。

1.2　現行のSCIRA規則、「国内及び国際選手権大会の運営規定」（以下「RoC」）、ディード・オブ・ギフト（表彰規定）が適用される。

1.3　RRS付則 Pが適用される。

1.4　RRS付則 Tが適用される

1.5　RRS30.4 は用いない。

1.6　**RRS61.1 「被抗議者に伝えること」について：「プロテスト」**の声かけの義務を無くし、抗議の意思は**「赤色旗の掲揚」**で示すように帆走指示書で規則を変更する。参加選手の皆さんは抗議の要件となる**「赤色旗」**の準備をお願いします。

1.7　[SP][NP][DP]本大会は「健康管理に関するガイド・ライン」が適用される。(Web サイト「(一社)日本スナイプ協会」より入手できる)

2.　[NP][DP] 広告

広告はWS規定20とSCIRA規則により認められる。

3.　参加資格

3.1　スキッパー・クルー共に日本国籍を有する2020年のSCIRA会員であること。

3.2　スキッパー・クルー共に2020年度の（公財）日本セーリング連盟会員登録を完了していること。

3.3　各水域協会より選抜または推薦された者で、日本スナイプ協会水域理事(フリートキャプテン)は、選抜または推薦した者の名簿を参加申込み締切りまでに大会事務局に提出（e-mail可）しなければならない。

3.4　全日本スナイプ級ヨット選手権大会歴代優勝者（スキッパーに権利有）。
但し、3.3を満たしていること。

大会事務局　　〒662-0932　兵庫県西宮市泉町1-95-516
全日本スナイプ級ヨット選手権大会事務局　木下　映
e-mail：scira.jpn.kansai@gmail.com

4.　参加申込及び参加料

4.1　参加資格のある艇は、日本スナイプ協会webサイトに掲載されている『エントリーフォーム』を完成させ、大会事務局へメールにて送信及び下記参加料を支払うことにより、参加申込みをする事ができる。(webサイトは令和２年９月15日up)

URL　　https://forms.gle/VPWgPSSfB2hXyMVE7

QRコード

4.2　参加申込み締切り日

参加申込・振込み申し込み期日　　**令和2年10月31日（土)**

※大会事務局都合以外、締め切り後の参加は認めない

【参加料】　￥38,000／１チーム)

【振込先】　みずほ銀行 荻窪支店（店番号244）　普通 4104417
一般社団法人日本スナイプ協会　関西水域

※ 大会期間外のハーバー使用料は含まれない。
※ 11月12日以前にハーバーに搬入する場合は直接ハーバー事務所に使用料を支払ってください。
※ 2019年全日本スナイプ級ヨット選手権大会優勝スキッパーは参加料のみ免除する。

5.　日程

5.1　受付、登録、計測

11月12日　（木）　10：00～16:00　　受付・計測　和歌山セーリングセンター内艇庫前
17：15～　　艇長会議　(開会式終了後、ＺＯＯＭにて開催予定)

5.2　レース日程

日　付	最初のスタート予告信号予定時刻
11月13日　（金）	11：00
11月14日　（土）	11：00
11月15日　（日）	10：30

5.3　最終日は14：00を超えて予告信号が発せられることはない。
5.4　本大会は７レースを予定する。
5.5　1日に行うレースは3レースまでとする。

5.6　その他の日程

開会式	11月12日	（木）	17：00～17：15 （You Tubeにて開催予定）
閉会式	11月15日	（日）	16：00～16：15 （You Tubeにて開催予定）

5.7　[DP] 参加艇は、11月12日 16:00までに大会本部で受付及び計測を完了させなければならない。

5.8　受付時に計測証明書、会員登録、JSAF会員証を確認する場合がる。

6.　[NP] [DP]　計測

6.1　すべての艇は、計測証明書を提出しなければならない。

6.2　すべての艇は、2020年クラス・デコールを正しく表示していること。

6.3　使用するセールは2020年の年度計測に合格したものであること。

6.4　セールの大会計測は1チーム2セットまで計測できる。（計測する場合は別途費等を要す）

6.5　艇または装備は、RRS78に準じ、規則に従っていることを確認するために、いつでも検査されることがある。

6.6　テクニカル委員会はRRS92に従い、任命されるものとする。

7.　帆走指示書

大会の帆走指示書は11月12日の大会受付時に配布する。

※ 配布以前に日本スナイプ協会webサイトに掲載する予定。

8.　レース・コース

帆走するコースは、最新のSCIRA webサイトに記載されたコースとする。添付図Ａ参照

（詳細は帆走指示書にて指示する。）

9.　レース海面

レース海面は、和歌山和歌浦湾とする。添付図B参照（詳細は帆走指示書にて指示する。）

10,　得点

10.1　シリーズの成立には、３レースを完了することが必要である。

10.2　４レース未満しか完了しなかった場合、艇のシリーズの得点はレース得点の合計とする。４レース以上完了した場合、艇のシリーズの得点は、最も悪い得点を除外したレース得点の合計とする。

11.　[NP] [DP] 支援艇

11.1　支援艇は受付時に大会本部で登録しなければならない。

11.2　支援艇はレース委員会が支給するピンク色旗を掲揚しなければならない。

11.3　支援艇は、帆走指示書で指示する項目に従わなければならない。

12.　[NP][DP] 保険

競技者は有効な第三者賠償責任保険に加入していることを推奨する。

13.　[NP][DP]　無線通信

13.1　緊急の場合を除き、レース中の艇は、無線送信も、全ての艇が利用できない無線通信の受信もしてはならない。

13.2　この制限はモバイル・フォンにも適用される。

14.　責任の否認

競技者は、大会において自らの責任は全て負う。RRS4「レースをすることの決定」参照。
大会主催者は、大会期間中及び前後の物損、死傷等についての一切の責任を負わない。

15.　賞

上位6チームを表彰する。

優勝	優勝杯（持ち回り）賞状及び賞品
2位～3位	賞状及び賞品
4位～6位	賞状

16.　後続の大会への参加資格

上位5位までのスキッパーには翌年の全日本選手権大会のシード権を与える。

17.　肖像権

シリーズ期間中の肖像権は主催団体に帰属する。シリーズ期間中の映像、写真及びシリーズの成績は主催団体のウエブサイトに掲載される場合がある。

18.　ドーピング・コントロール

18.1　本大会は、日本アンチ・ドーピング規定に基づくドーピング・コントロール対象大会である。

18.2　本大会参加者は、本大会にエントリーした時点で日本アンチ・ドーピング規定にしたがい、ドーピング・コントロール手続の対象となることを同意したものとみなす。

18.3　20歳未満の参加者については、ドーピング検査を含むドーピング・コントロール手続に対する親権者からの同意書を所属競技団体へ別途提出している者のみエントリーできる。

その他

艇の搬入、搬出については事前に和歌山セーリングセンターに連絡のうえ、各自で手続きすること。

問い合わせ先

レースに関する問い合わせ

〒662-0932　兵庫県西宮市泉町1-95-516
全日本スナイプ級ヨット選手権大会事務局　木下　映
e-mail：scira.jpn.kansai@gmail.com

搬入搬出の問い合わせ

和歌山セーリングセンター
〒641-0014 和歌山市毛見1514番地
TEL073-448-0251　FAX　073-494-3252

添付図Ａ　コース図

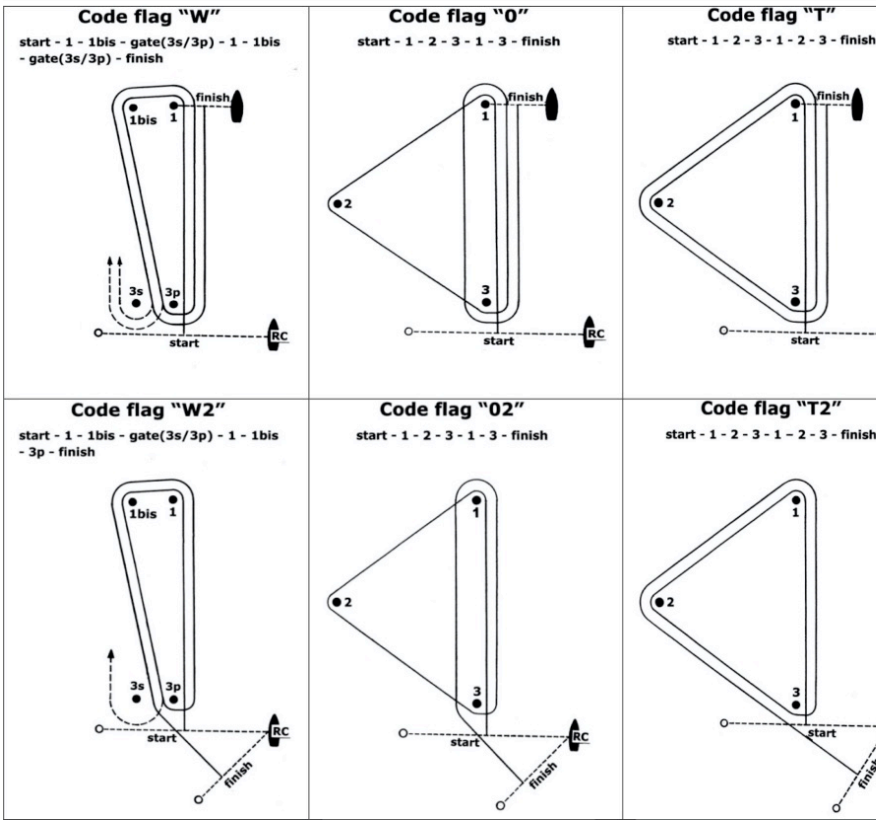
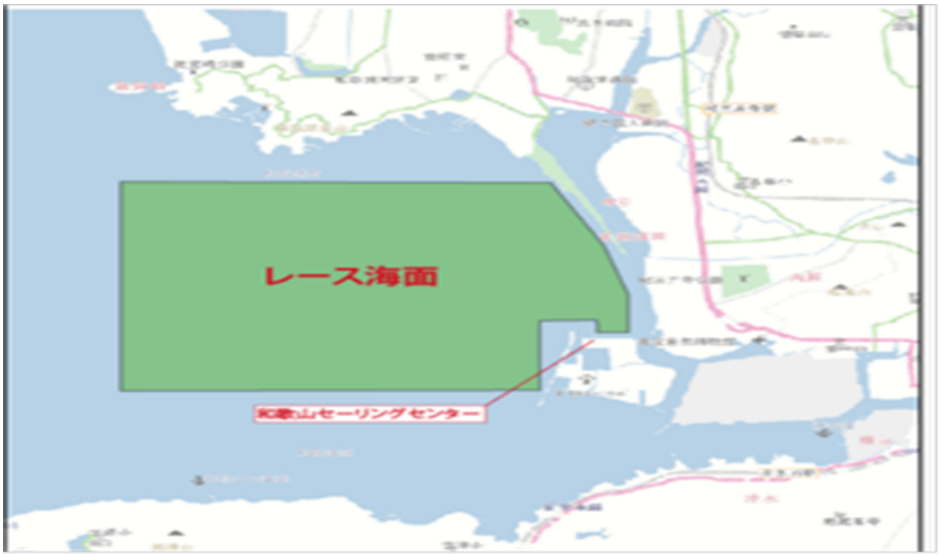
添付図Ｂ　レース海面図